井道立面图

（供安装参考）

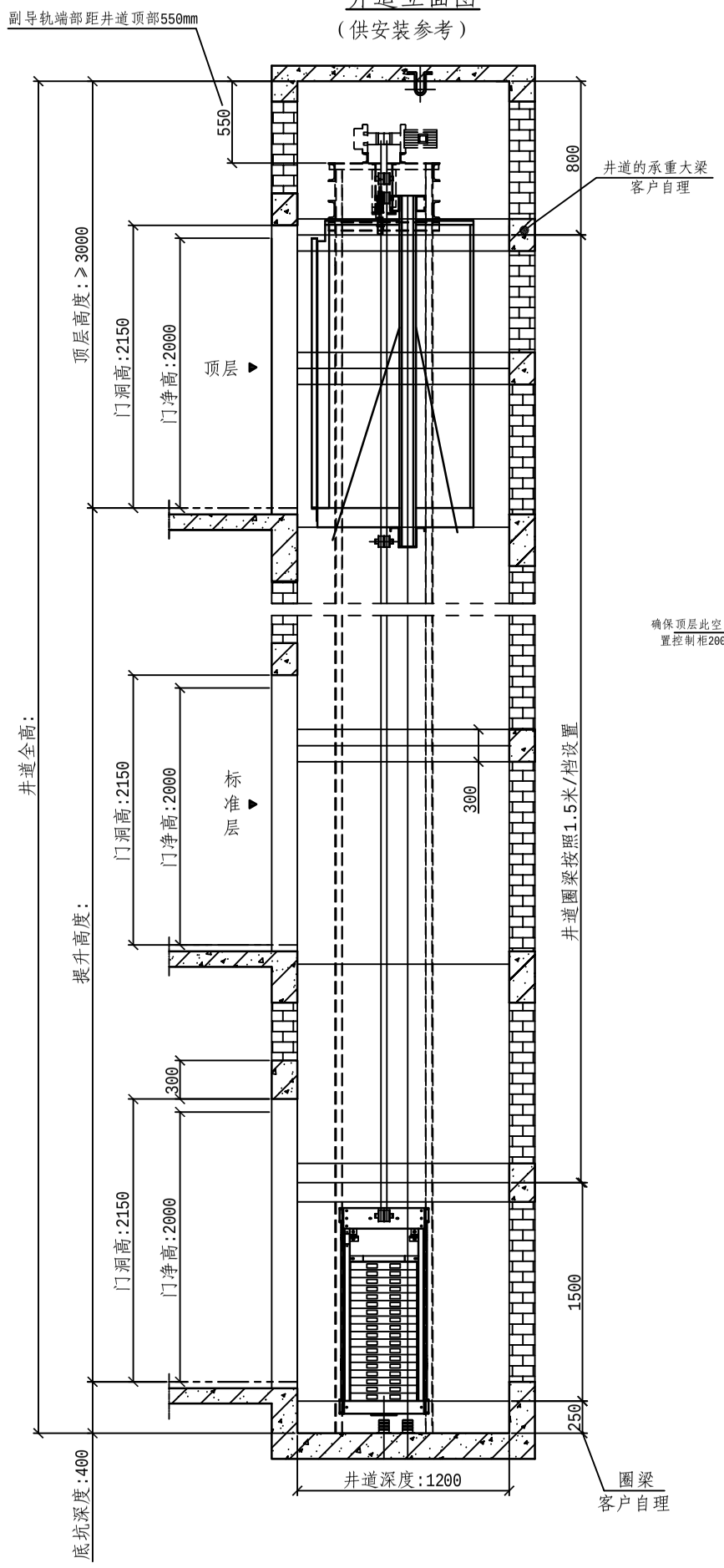

井道平面布置图

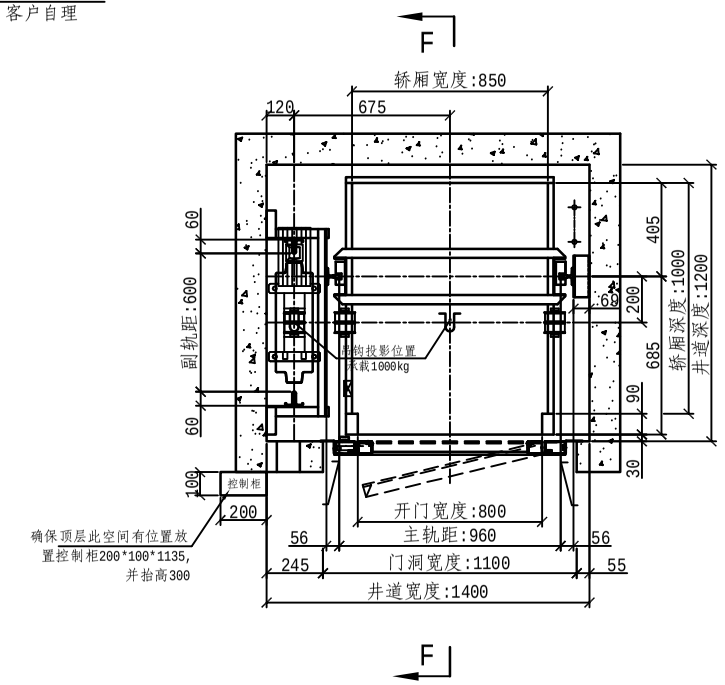

厅门预留孔图

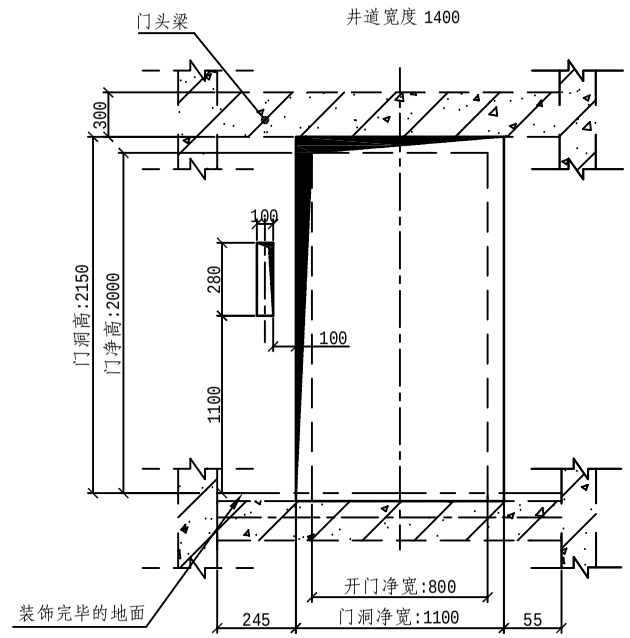

外呼孔洞尺寸

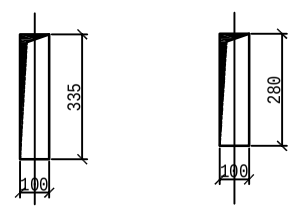

首层(基站)　　标准层

1.电梯井道可采用:

（1）四墙混凝土结构;

（2）砖墙结构，左右墙按1.5米/300mm高混凝土圈梁;

（3）钢结构/铝合金结构，左右墙按1.5米/圈梁;

2.图中的井道尺寸应是垂直的，用铅垂线测得的最小尺寸的允许偏差值为: 为0～＋8mm。

3.井道底坑能够承受不小于20KN负荷，且底坑不得漏水。

技术规格

电梯类型	家用电梯
载重量(kg)	320(4人)
层/站/门	N/N/N
层门尺寸(mm)	(宽)800 × (高)2000
轿厢尺寸(mm)	(宽)850 × (深)1000 × (高)2200
悬吊比	2:1
开门方式	手拉门
控制方式	微机控制
速度(m/s)	0.3
电机型号	GDX112-400
电机功率(kw)	1.1
额定电流（A）	4.7
顶层高度	≥3000
底坑深度	≥400
电源(动力)	380V 50HZ
电源(照明)	220V 50HZ

工程名称

320KG钢带别墅梯标准图纸

合同编号			
项目名称			
设　计		日期	
校　对		日期	
审　定		日期	
图纸编号	KA-VIG320×30EIC		
	共1页　　第1页		

客户确认（盖章）

凯斯博电梯有限公司

KSP-Kasper Elevator Co.,Ltd.